**Owner's Operator and Maintenance Manual**

# *InTouch™ PCS™ Positioning Back*

## Models

| | |
|---|---|
| ITPCSR | ITPCST |
| ITPCSR16 | ITPCST16 |
| ITPCSR18 | ITPCST18 |
| ITPCSR20 | ITPCST20 |

**DEALER:** This manual MUST be given to the user of this product.

**USER:** BEFORE using this product, read this manual and save for future reference.

**For more information regarding Invacare products, parts, and services, please visit www.invacare.com**

INVACARE®

*Yes, you can.®*

## ⚠ WARNING

**DO NOT OPERATE THIS EQUIPMENT WITHOUT FIRST READING AND UNDERSTANDING THIS MANUAL. IF YOU ARE UNABLE TO UNDERSTAND THE WARNINGS, CAUTIONS AND INSTRUCTIONS CONTACT A QUALIFIED DEALER OR INVACARE TECHNICAL SUPPORT BEFORE ATTEMPTING TO USE THIS EQUIPMENT - OTHERWISE INJURY OR DAMAGE MAY RESULT.**

## ⚠ ACCESSORIES WARNING

**Invacare products are specifically designed and manufactured for use in conjunction with Invacare accessories. Accessories designed by other manufacturers have not been tested by Invacare and are not recommended for use with Invacare products.**

*NOTE: Updated versions of this manual are available on www.invacare.com.*

# TABLE OF CONTENTS

**SPECIAL NOTES** ..... **4**

**SECTION 1—GENERAL GUIDELINES** ..... **5**

Important Information ..... 5

Seating Pressure Warning ..... 5

Installation Warnings ..... 5

Weight Capacity ..... 5

**SECTION 2—INSTALLATION** ..... **6**

Installing the Back ..... 7

Install the Back Cane Mounting Assemblies ..... 7

Install/Adjust the Back on the Back Cane Mounting Assemblies ..... 8

Adjusting the Back Depth and/or Angle ..... 9

Installing the Back - Invacare Power Wheelchairs with Power Recline ..... 10

Installing/Removing Lateral Supports and/or Pelvic Stabilizers ..... 11

Removing the Back for Transport ..... 11

**SECTION 3—MAINTENANCE** ..... **12**

Installing/Removing the Back Cushion ..... 12

Installing/Removing the Back Cushion Cover ..... 13

Cleaning ..... 13

Back Shell ..... 13

Outer Cover ..... 13

Foam ..... 13

**LIMITED WARRANTY** ..... **14**

# SPECIAL NOTES

Signal words are used in this manual and apply to hazards or unsafe practices which could result in personal injury or property damage. Refer to the table below for definitions of the signal words.

| SIGNAL WORD | MEANING |
|---|---|
| DANGER | Danger indicates an imminently hazardous situation which, if not avoided, will result in death or serious injury. |
| WARNING | Warning indicates a potentially hazardous situation which, if not avoided, could result in death or serious injury. |
| CAUTION | Caution indicates a potentially hazardous situation which, if not avoided, may result in property damage or minor injury or both. |

## NOTICE

**THE INFORMATION CONTAINED IN THIS DOCUMENT IS SUBJECT TO CHANGE WITHOUT NOTICE.**

**MAINTENANCE**

**Maintenance MUST be performed ONLY by qualified personnel.**

# SECTION 1—GENERAL GUIDELINES

**⚠ WARNING**

**SECTION 1 - GENERAL GUIDELINES contains important information for the safe operation and use of this product.**

## Important Information

There are several adjustments available when the back is used on manual and power wheelchairs. Those adjustments include height, depth and angle. There is no angle or depth adjustment available when the back is used on Invacare Power Wheelchairs with Power Recline.

The procedures in the installation section require a 3/16 Allen wrench. A 7/16 wrench is required is required if installing the back onto an Invacare Power Wheelchair with Power Recline.

The back cushion is NOT designed for use in the treatment of pressure sores.

The best way to avoid problems related to pressure sores is to understand their causes and your role in a skin management program.

Your therapist and physician should be consulted if you have any questions regarding weight relief, self-examination of skin, or individual limitations and needs.

All seating systems should be selected carefully. Working with your therapist, physician and equipment supplier is the best way to assure that a seating system choice matches the individuals needs.

As the needs of the individual become more complex, the InTouch PCS Positioning Back evaluation becomes more important.

## Seating Pressure Warning

Skin condition should be checked frequently after the installation and use of any new seating system.

## Installation Warnings

After any adjustments, repair or service and before use, make sure that all attaching hardware is tightened securely.

DO NOT install the InTouch PCS Positioning Back onto back canes with an outside diameter greater than 1″ or less than 7/8″ nominal (0.800″ actual) - otherwise, injury or damage may occur.

Ensure the InTouch PCS Positioning Back is properly secured to the wheelchair before using.

## Weight Capacity

**⚠ WARNING**

**The weight capacity of the back may be directly limited by the weight capacity of the wheelchair that it is being installed and used on. The user's weight MUST NOT exceed the weight capacity of the wheelchair or back.**

| SIZE | 14 TO 21-INCH WIDTH | 22 TO 24-INCH WIDTH |
|---|---|---|
| MAXIMUM WEIGHT RATING | 300 lbs | 500 lbs |

# SECTION 2—INSTALLATION

## ⚠WARNING

**Check ALL fasteners periodically to ensure that mechanical connections and attaching hardware are tightened securely - otherwise injury or damage may occur.**

**DO NOT continue to use this product if problems are discovered. Corrective maintenance can be performed at or arranged through your equipment supplier.**

*NOTE: The installation instructions differ for a Invacare Power Wheelchair with Power Recline from the installation instructions for a manual or a power wheelchair with round canes 7/8″ nominal to 1″ diameter.*

1. Remove any existing back upholstery or back system from the chair before installation. Refer to Owner's Manual shipped with wheelchair.
2. Install the back. Refer to the table below for applicable installation and adjustment instructions.

| TYPE OF INSTALLATION | FOR INSTALLATION INSTRUCTIONS, REFER TO | ADJUSTMENTS | FOR APPLICABLE ADJUSTMENTS, REFER TO |
|---|---|---|---|
| Manual or Power wheelchair with round canes 7/8" nominal to 1" dia. | Installing the Back on page 7. | HEIGHT - YES<br>DEPTH - YES<br>ANGLE - YES | For height adjustment, refer to Install/Adjust the Back on the Back Cane Mounting Assemblies on page 8. For depth and angle adjustment, refer to Adjusting the Back Depth and/or Angle on page 9. |
| Invacare Power Wheelchair w/Power Recline | Installing the Back - Invacare Power Wheelchairs with Power Recline on page 10. | HEIGHT - YES<br>DEPTH - NO<br>ANGLE - NO | For height adjustment, refer to Refer to Installing the Back - Invacare Power Wheelchairs with Power Recline on page 10. |

# Installing the Back

*NOTE: This procedure does not apply to Invacare Power Wheelchairs with Power Recline. Refer to* *Installing the Back - Invacare Power Wheelchairs with Power Recline on page 10.*

## Install the Back Cane Mounting Assemblies

*NOTE: For this procedure, refer to FIGURES 2.1 through 2.3.*

*NOTE: To remove the back cane assemblies, reverse this procedure.*

*NOTE: It may be necessary to raise or lower the back canes to achieve the desired height installation. Refer to Owner's Manual shipped with wheelchair.*

*NOTE: DO NOT disassemble the back cane mounting assemblies during STEP 1 of this procedure.*

1. Loosen, but DO NOT remove, the socket head screws on the back cane mounting assemblies, just enough to allow the back cane mounting assemblies to slip onto the back canes.

*NOTE: Some wheelchairs have back canes with a bend. Make sure that the back cane mounting assemblies are completely above or below and not straddling the bend.*

*NOTE: There is a left-hand and a right-hand back cane mounting assembly used with each InTouch PCS Positioning Back. When installed properly, the ball is up and the cone is down, as shown in FIGURE 2.1.*

2. Slide the back cane mounting assembly onto the back cane.
3. Align the scored vertical line on the outside back cane mounting assembly with the center of the back cane as shown in FIGURE 2.2.
4. Adjust the back cane mounting assemblies until the ball and cone on each assembly is positioned inward of the back canes as shown in FIGURE 2.3.
5. Loosely tighten the socket head screws on the back cane mounting assembly.

*NOTE: DO NOT tighten the socket head screws completely until the back is installed and centered between the back canes.*

6. Repeat STEPS 1 - 5 to install the opposite back cane mounting assembly onto the opposite back cane.

*NOTE: This view is from the back of the wheelchair, looking at the back canes.*

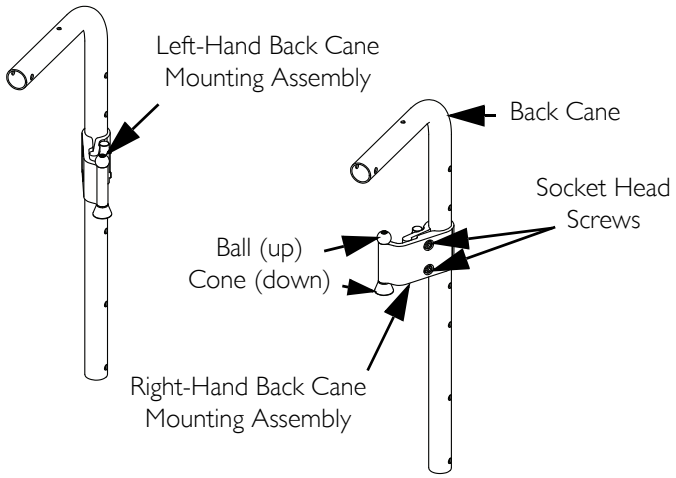


**FIGURE 2.1** Check hardware orientation

*NOTE: This view is looking at the right side of the wheelchair.*

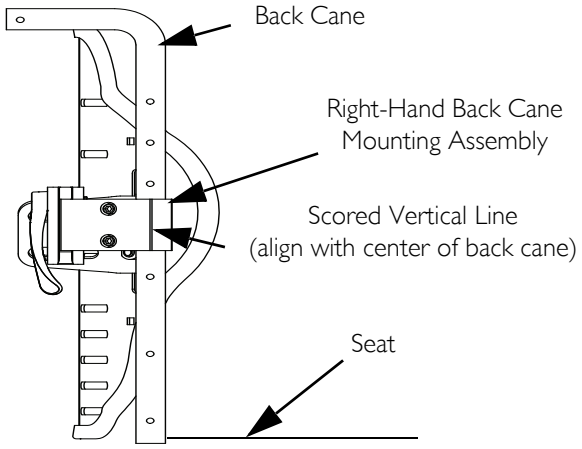


**FIGURE 2.2** Check vertical alignment

*NOTE: This view is from the top of the wheelchair, looking down at the seat.*

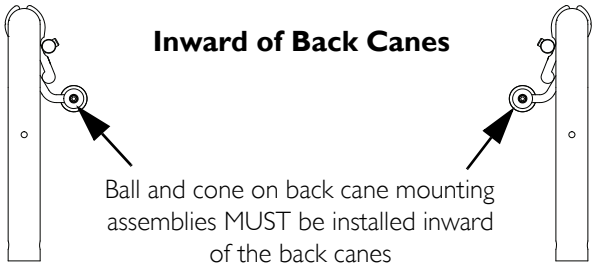


**FIGURE 2.3** Check ball and cone position

## Install/Adjust the Back on the Back Cane Mounting Assemblies

### ⚠ WARNING

**The installed location of the back is directly related to the wheelchairs stability. Check the stability of the wheelchair after installation and before use. Refer to STABILITY in the wheelchair Owner's Manual.**

*NOTE: For this procedure, refer to FIGURES 2.4 through 2.6.*

*NOTE: Both latches MUST be in the up (unlocked) position to install the back.*

1. On each back mounting bracket, slightly pull out as you rotate the bottom of the latch outward 180° to the up (unlocked) position.
2. Align and put the receivers on the back mounting brackets onto the back cane mounting assemblies as shown in FIGURE 2.4.
3. Adjust the back cane mounting assemblies until the receivers are fully seated on each side and the back is centered between the back canes.

*NOTE: If no other adjustment is needed, proceed to STEP 5.*

*NOTE: The position of the socket head screws, washer and nut plates can be adjusted in the slots in the back shell and back mounting brackets. Refer to FIGURE 2.5. Use STEP 4 to make these adjustments.*

4. Perform the following:
   A. Remove the back cushion. Refer to Installing/Removing the Back Cushion on page 12.
   B. On both sides of the wheelchair, loosen but DO NOT remove the two socket head screws that secure the washer plate, nut plate and back mounting bracket to the back shell.
   C. Adjust the hardware until the desired height is obtained and the receivers are fully seated onto the back cane mounting assemblies as shown in FIGURE 2.6. Make sure the back is centered between the back canes.
   D. On both sides of the wheelchair, tighten the two socket head screws that attach the washer plate, nut plate and back mounting bracket to the back shell.
   E. Install the back cushion. Refer to Installing/Removing the Back Cushion on page 12.
5. On each back mounting bracket, rotate the latch outward and down to the locked position.

*NOTE: Make sure an audible "click" is heard for each latch.*

6. Tighten the socket head screws on the back cane mounting assemblies.
7. Pull up on the back to make sure it is locked in place.

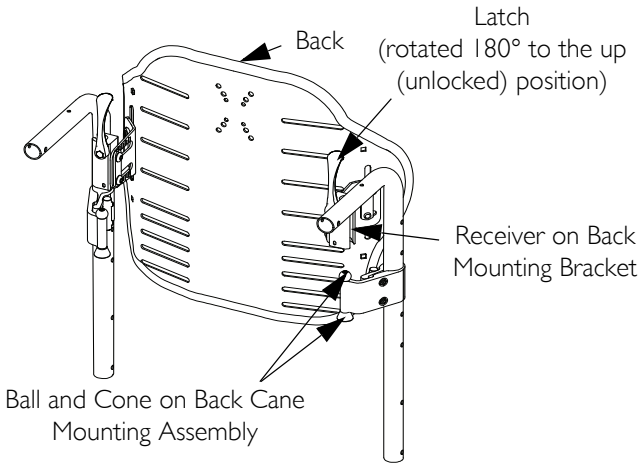


**FIGURE 2.4** Align the back mounting hardware

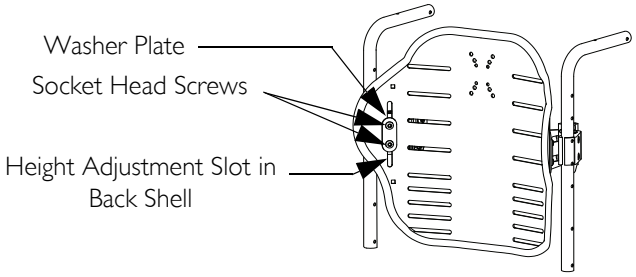


*NOTE: Back Cane Mounting Assembly not shown for clarity. DO NOT remove the back cane mounting assembly to make this adjustment.*

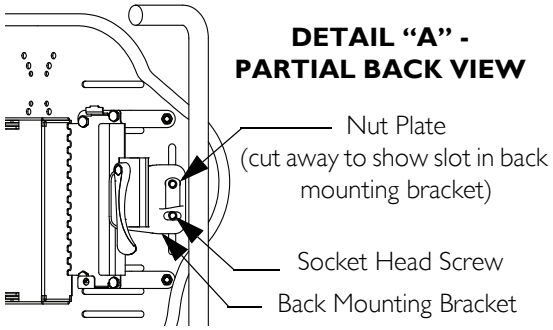


**FIGURE 2.5** Secondary adjustments

*NOTE: This view is from the top of the wheelchair, looking down at the seat.*

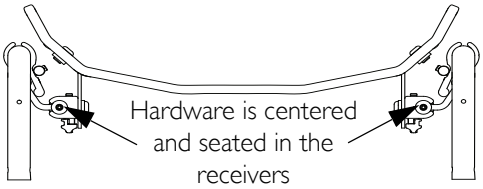


**FIGURE 2.6** Check hardware alignment

# Adjusting the Back Depth and/or Angle

*NOTE: These adjustments do not apply to Invacare Power Wheelchairs with Power Recline.*

*NOTE: For this procedure, refer to FIGURE 2.7.*

1. On each side of the wheelchair, loosen but DO NOT remove the two socket head screws that secure the back shell mounting brackets and washer plates to the back cane mounting assemblies.
2. Adjust the back to the desired depth and/or angle.
3. Tighten the socket head screws securing the washer plates and back shell mounting brackets to the back cane mounting assemblies.

*NOTE: This view is from the right side of the wheelchair, right back cane and attaching hardware not shown for clarity. The angle measurements are relative to back canes at 90° to the seating surface.*

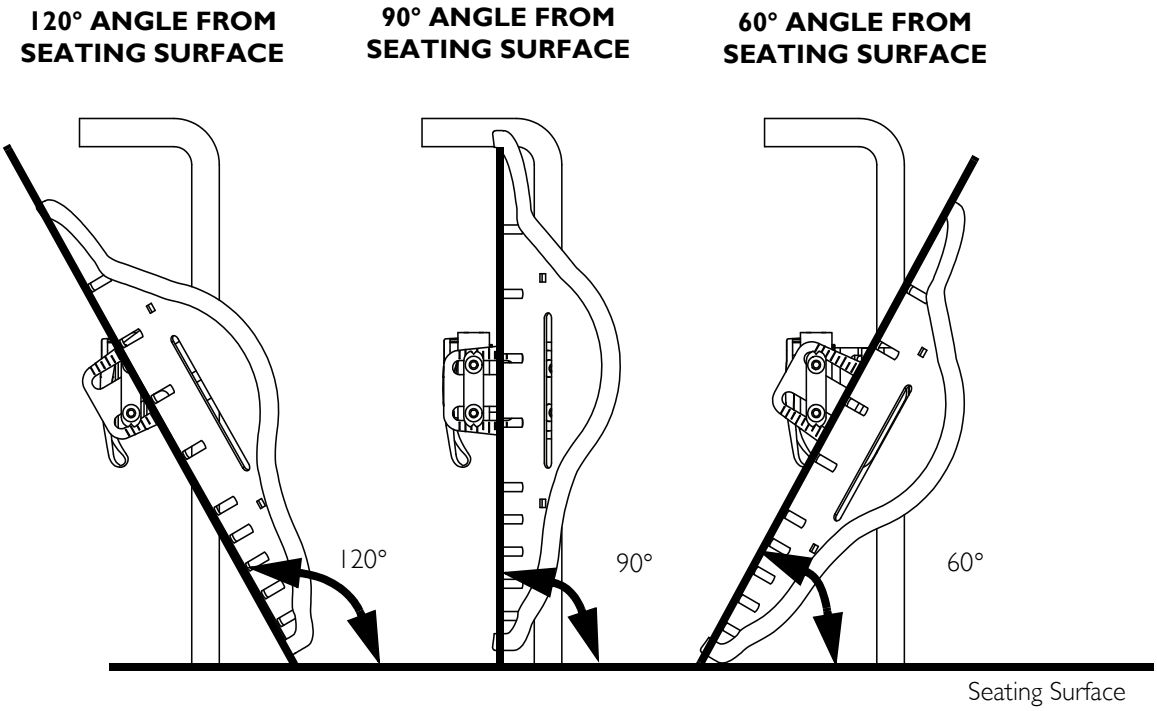


**FIGURE 2.7** Adjusting the Back Depth and/or Angle

# Installing the Back - Invacare Power Wheelchairs with Power Recline

*NOTE: This mounting system is fixed and does not allow for width, angle or depth adjustment.*

*NOTE: For this procedure, refer to FIGURE 2.8 and FIGURE 2.9.*

1. Place a flat washer onto two hex head screws.
2. Insert a hex head screw into each mounting hole in the back cane mounting bracket.
3. Loosely attach the hex head screws and flat washers to the back cane mounting bracket with two t-nuts.
4. Repeat STEPS 1-3 to attach the hardware to the opposite back cane mounting bracket.
5. Align and insert the t-nuts into the T-slots in the back canes.
6. Adjust the back to the desired position on the back canes.
7. Loosely tighten the hex head screws.

*NOTE: If no other height adjustment is necessary, proceed to STEP 11 of this procedure.*

8. On each side of the wheelchair, loosen but DO NOT remove the two socket head screws that secure the back shell and washer plates to the back cane mounting bracket.
9. Adjust the back to the desired height along the vertical slots on both sides of the back shell.
10. Tighten the socket head screws securing the washer plates and back shell to the back cane mounting brackets.
11. Securely tighten the hex head screws.

*NOTE: After installation and before use, pull up on the back to ensure it is locked.*

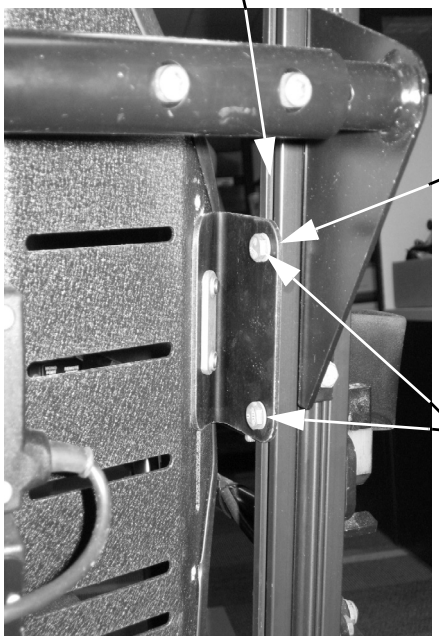


**FIGURE 2.8** Installation Details on an Invacare Power Wheelchair with Power Recline

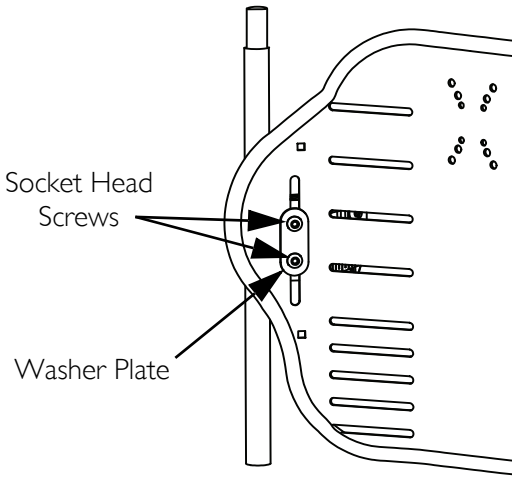


**FIGURE 2.9** Secondary Height Adjustment

# Installing/Removing Lateral Supports and/or Pelvic Stabilizers

*NOTE: For this procedure, refer to FIGURE 2.10.*

*NOTE: To remove the lateral supports or pelvic stabilizers, reverse this procedure.*

*NOTE: If the InTouch PCS Positioning Back is used on a power wheelchair that has a MK6i™ connector tray attached to the back shell, it may be necessary to remove the two screws and hex nuts that attach connector tray to the back shell to gain access to the slots. Before removing the screws, make note of the orientation of the connector tray while it is still attached to the back shell.*

*NOTE: The lateral supports and pelvic stabilizers can be installed at any position on the back shell that is best for the user and MUST ALWAYS be attached with two socket screws and flat washers.*

*NOTE: A 7/16 wrench is required for this procedure.*

*NOTE: The Lateral Support can be adjusted up or down in the upper slots in 1" increments.*

*NOTE: The Pelvic Stabilizer can be adjusted up or down in the lower slots in 1" increments.*

1. Determine the desired position to attach the lateral or pelvic stabilizers on the back shell.
2. Remove the two screws and hex nuts that attach the connector tray mounting brackets to the back shell. If the wiring is already in place, let the MK6i connector tray and brackets hang loosely from the wiring.
3. For each pelvic stabilizer or lateral support, attach to the back shell with two socket head screws and washers.
4. Attach the connector tray mounting brackets to the back shell with two screws and hex nuts.

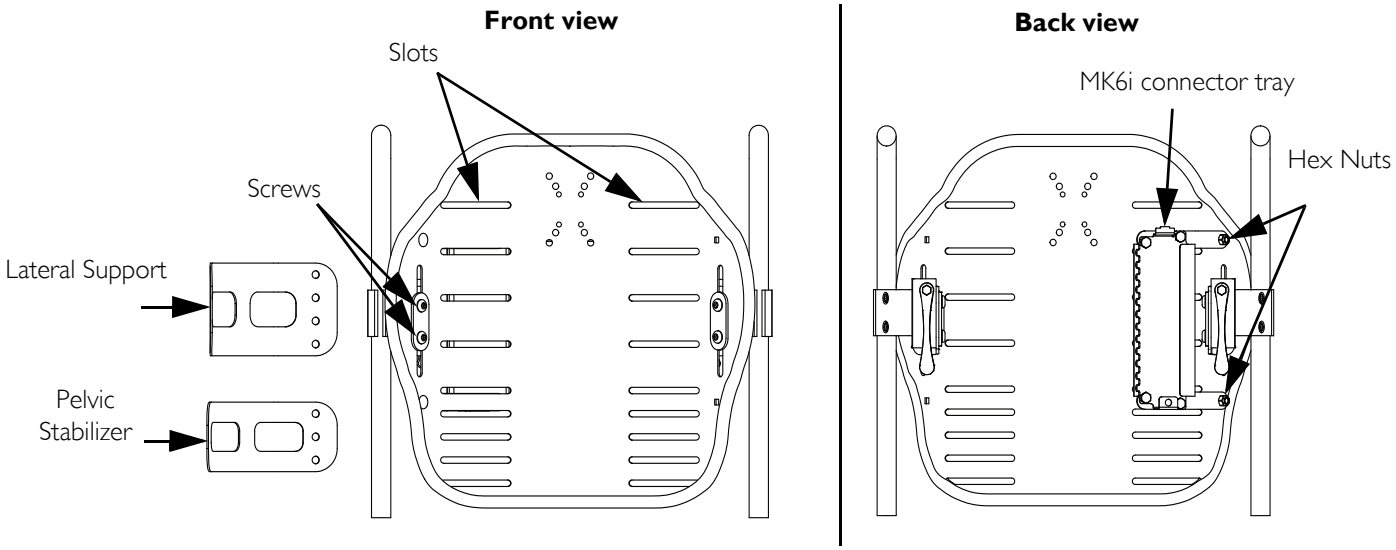


**FIGURE 2.10** Secondary Height Adjustment

# Removing the Back for Transport

*NOTE: Both latches MUST be in the up (unlocked) position to remove the back.*

1. On each back mounting bracket, slightly pull out as you rotate the bottom of the latch 180° to the up (unlocked) position.
2. Lift the back off of the back cane mounting assemblies.

# SECTION 3—MAINTENANCE

## Installing/Removing the Back Cushion

*NOTE: For this procedure, refer to FIGURE 3.1.*

*NOTE: To remove the back cushion, reverse this procedure.*

1. Separate the hook and loop material at the bottom of the back cushion and flip the large upholstery flap up and away from the back cushion.
2. Put the back cushion face down on a flat, stable surface.
3. Put the back face down onto the back cushion.
4. Put the top of the back shell into the pocket at the top of the back cushion.
5. Pull the bottom upholstery flap around the bottom of the back and fasten the hook material on the inside of the bottom upholstery flap (C) to the loop material on the bottom of the back shell (D).
6. Fasten the hook material on the large upholstery flap (A) to the loop material on the bottom upholstery flap (B).

*NOTE: There are two strips of hook material on the back shell that hold the back cushion in place.*

7. Flip the back over and apply slight pressure to the back cushion to fasten the back cushion to the back shell.

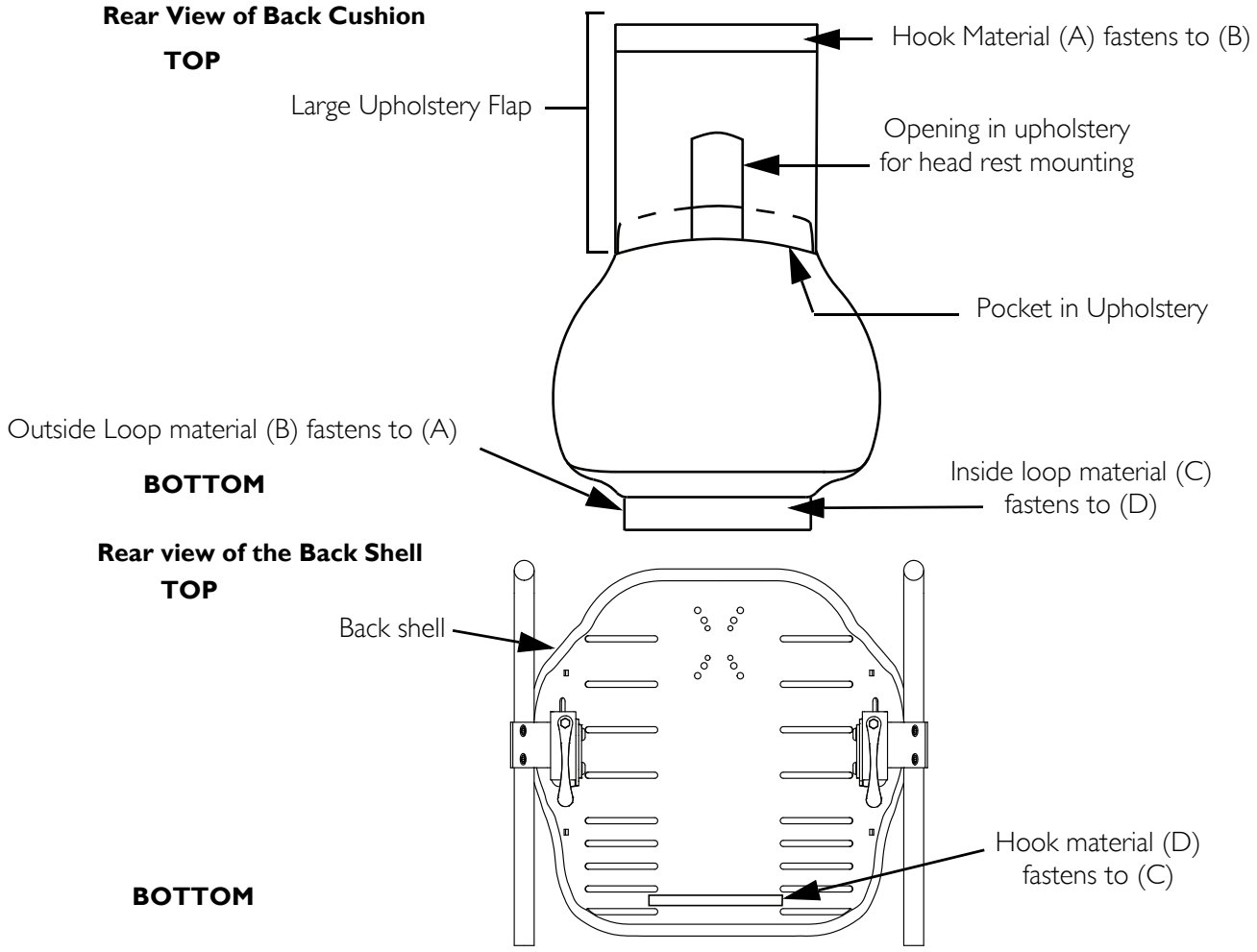


**FIGURE 3.1** Installing/Removing the Back Cushion

## Installing/Removing the Back Cushion Cover

**⚠ WARNING**

**The back cushion cover is designed to protect the foam from moisture and to provide fire retardancy. DO NOT use the back cushion without the cushion cover. If the cover is torn, it MUST be replaced IMMEDIATELY.**

*NOTE: To remove the back cushion from the back cushion cover, reverse this procedure.*

1. Flip the rear upholstery flap up and away from the back cushion.
2. Separate the hook and loop strips at the bottom of the back cushion upholstery.
3. Pull the foam out of the back cushion cover.

## Cleaning

Regular inspection of parts including hardware, brackets, upholstery materials, foams, and plastics, for deformation, corrosion, breakage, wear or compression is recommended.

**⚠ WARNING**

**DO NOT continue to use this product if any of the upholstery materials, foams, and/or plastics are found to be deformed, breaking, worn, and/or compressed. Corrective maintenance can be performed at or arranged through your equipment supplier.**

**The back cushion cover is designed to protect the foam from moisture and to provide fire retardancy. DO NOT use the back cushion without the cushion cover. If the cover is torn, it MUST be replaced IMMEDIATELY.**

**Continued use with absent or damaged cover by an incontinent user can result in severe skin irritation, infection, and other skin care issues.**

## Back Shell

Regular cleaning and inspection of the back shell is recommended. Wipe the entire surface with a damp cloth.

## Outer Cover

**CAUTION**

**DO NOT use fabric softeners or bleach. DO NOT machine dry. Air dry only. DO NOT dry in sun.**

Regular cleaning and inspection of the outer cover is recommended.
*NOTE: Before laundering the outer cover, remove the foam.*

Machine wash the outer cover in cold water on gentle cycle using a mild detergent.

## Foam

The foam MUST be replaced if it becomes contaminated because of incontinence. The foam is absorbent and cannot be cleaned.

# LIMITED WARRANTY

**PLEASE NOTE: THE WARRANTY BELOW HAS BEEN DRAFTED TO COMPLY WITH FEDERAL LAW APPLICABLE TO PRODUCTS MANUFACTURED AFTER JULY 4,1975.**

**This warranty is extended only to the original purchaser/user of our products.**

**This warranty gives you specific legal rights and you may also have other legal rights which vary from state to state.**

**Invacare warrants its product to be free from defects in materials and workmanship for a period of two years from date of purchase. If within such warranty period any such product shall be proven to be defective, such product shall be repaired or replaced, at Invacare's option, with refurbished or new parts. This warranty does not include any labor or shipping charges incurred in replacement part installation or repair of any such product. Product repairs shall not extend this warranty - coverage for repaired product shall end when this limited warranty terminates. Invacare's sole obligation and your exclusive remedy under this warranty shall be limited to such repair and/or replacement.**

**For warranty service, please contact the dealer from whom you purchased your Invacare product. In the event you do not receive satisfactory warranty service, please write directly to Invacare at the address below, provide dealer's name, address, and the date of purchase, indicate nature of the defect and, if the product is serialized, indicate the serial number. Do not return products to our factory without our prior consent.**

**LIMITATIONS AND EXCLUSIONS: THE FOREGOING WARRANTY SHALL NOT APPLY TO SERIAL NUMBERED PRODUCTS IF THE SERIAL NUMBER HAS BEEN REMOVED OR DEFACED, PRODUCTS SUBJECTED TO NEGLIGENCE, ACCIDENT, IMPROPER OPERATION, MAINTENANCE OR STORAGE, COMMERCIAL OR INSTITUTIONAL USE, PRODUCTS MODIFIED WITHOUT INVACARE'S EXPRESS WRITTEN CONSENT INCLUDING, BUT NOT LIMITED TO, MODIFICATION THROUGH THE USE UNAUTHORIZED PARTS OR ATTACHMENTS; PRODUCTS DAMAGED BY REASON OF REPAIRS MADE TO ANY COMPONENT WITHOUT THE SPECIFIC CONSENT OF INVACARE, OR TO A PRODUCT DAMAGED BY CIRCUMSTANCES BEYOND INVACARE'S CONTROL, AND SUCH EVALUATION WILL BE SOLELY DETERMINED BY INVACARE. THE WARRANTY SHALL NOT APPLY TO PROBLEMS ARISING FROM NORMAL WEAR OR FAILURE TO ADHERE TO THESE INSTRUCTIONS.**

**THE FOREGOING WARRANTY IS EXCLUSIVE AND IN LIEU OF ANY OTHER WARRANTIES WHATSOEVER, WHETHER EXPRESSED OR IMPLIED, INCLUDING THE IMPLIED WARRANTIES OF MERCHANTABILITY AND FITNESS FOR A PARTICULAR PURPOSE, AND THE SOLE REMEDY FOR VIOLATIONS OF ANY WARRANTY WHATSOEVER, SHALL BE LIMITED TO REPAIR OR REPLACEMENT OF THE DEFECTIVE PRODUCT PURSUANT TO THE TERMS CONTAINED HEREIN. THE APPLICATION OF ANY IMPLIED WARRANTY WHATSOEVER SHALL NOT EXTEND BEYOND THE DURATION OF THE EXPRESS WARRANTY PROVIDED HEREIN. INVACARE SHALL NOT BE LIABLE FOR ANY CONSEQUENTIAL OR INCIDENTAL DAMAGES WHATSOEVER.**

**THIS WARRANTY SHALL BE EXTENDED TO COMPLY WITH STATE/PROVINCIAL LAWS AND REQUIREMENTS.**

**Manuel d'utilisation et d'entretien**

# *Dossier de positionnement InTouch™ PCS™*

## Modèles

| | |
|---|---|
| ITPCSR | ITPCST |
| ITPCSR16 | ITPCST16 |
| ITPCSR18 | ITPCST18 |
| ITPCSR20 | ITPCST20 |

**DISTRIBUTEUR:** Ce manuel DOIT être remis à l'utilisateur de ce produit.

**UTILISATEUR :** AVANT d'utiliser ce produit, veuillez lire ce manuel et le conserver pour consultation ultérieure.

**Pour plus d'informations concernant les produits, pièces et services Invacare, se rendre sur www.invacare.com**

INVACARE®

*Yes, you can.*®

## ⚠ AVERTISSEMENT

**NE PAS UTILISER CET ÉQUIPEMENT AVANT D'AVOIR LU ET COMPRIS CE MANUEL. SI VOUS N'ÊTES PAS EN MESURE DE COMPRENDRE LES AVERTISSEMENTS, CONSIGNES DE SÉCURITÉ ET INSTRUCTIONS, CONTACTEZ UN DISTRIBUTEUR QUALIFIÉ OU LE PERSONNEL TECHNIQUE D'INVACARE AVANT D'UTILISER CET ÉQUIPEMENT - SOUS PEINE DE RISQUER DE CAUSER DES BLESSURES OU DOMMAGES.**

## ⚠ AVERTISSEMENT CONCERNANT LES ACCESSOIRES

**Les produits Invacare sont spécifiquement conçus et fabriqués pour une utilisation conjointe avec les accessoires Invacare. Les accessoires conçus par d'autres fabricants n'ont pas été testés par Invacare et leur utilisation avec les produits Invacare n'est pas recommandée.**

*REMARQUE: Une version mise à jour de ce manuel est disponible sur www.invacare.com.*

# TABLE DES MATIÈRES

**REMARQUES SPÉCIALES ..... 18**

**SECTION 1—CONSIGNES GÉNÉRALES ..... 19**

Informations importantes ..... 19

Avertissement concernant la pression en position assise ..... 19

Avertissements concernant l'installation ..... 19

Capacité pondérale ..... 19

**SECTION 2—INSTALLATION ..... 20**

Installation du dossier ..... 21

Installer les montants des tiges en canne du dossier ..... 21

Installer/régler le dossier sur les montants des tiges en canne du dossier ..... 22

Réglage de la profondeur et/ou de l'angle du dossier ..... 23

Installing the Back - Invacare Power Wheelchairs with Power Recline ..... 24

Installation/démontage des supports latéraux et/ou des stabilisateurs de bassin ..... 25

Démontage du dossier pour le transport ..... 25

**SECTION 3—ENTRETIEN ..... 26**

Installation/démontage du coussinet du dossier ..... 26

Installation/démontage de la housse du coussinet ..... 27

Nettoyage ..... 27

Coquille du dossier ..... 27

Housse externe ..... 27

Mousse ..... 27

**GARANTIE LIMITÉE ..... 28**

# REMARQUES SPÉCIALES

Des mots-indicateurs sont utilisés dans ce manuel concernant les dangers et utilisations hasardeuses qui pourraient causer des préjudices corporels ou des dommages matériels. Se référer au tableau ci-dessous pour la définition des mots-indicateurs.

| MOT-INDICATEUR | DÉFINITION |
|---|---|
| DANGER | Danger indique une situation hasardeuse imminente, laquelle, si elle n'est pas évitée, serait mortelle ou causerait des blessures graves. |
| AVERTISSEMENT | Avertissement indique une situation potentiellement hasardeuse, laquelle, si elle n'est pas évitée, serait mortelle ou causerait des blessures graves. |
| ATTENTION | Attention indique une situation potentiellement hasardeuse, laquelle, si elle n'est pas évitée, pourrait causer des dommages matériels, des blessures superficielles, ou les deux. |

## AVIS

**LES INFORMATIONS CONTENUES DANS CE DOCUMENT SONT SOUS RÉSERVE DE MODIFICATION SANS AVIS PRÉALABLE.**

**ENTRETIEN**

**L’entretien DOIT être efectué EXLUSIVEMENT par du personnel qualifié.**

# SECTION 1—CONSIGNES GÉNÉRALES

**⚠ AVERTISSEMENT**

**SECTION 1 - Les CONSIGNES GÉNÉRALES contiennent des informations importantes pour obtenir une fonctionnalité adéquate et pour utiliser ce produit en toute sécurité.**

## Informations importantes

Il existe plusieurs réglages disponibles lorsque ce dossier est installé sur des fauteuils roulants manuels et électriques. Ces réglages concernent la hauteur, la profondeur et l'angle. Il n'y a pas de réglage d'angle ou de profondeur lorsque le dossier est installé sur des fauteuils roulants électriques Invacare Power Wheelchair ou Power Recline.

Les procédures décrites dans la section d'installation nécessitent une clé hexagonale 3/16.

Le coussinet du dossier n'est PAS conçu pour être utilisé pour le traitement des escarres.

La meilleure façon d'éviter les problèmes d'escarres est de comprendre leurs causes, ainsi que votre rôle concernant un programme de protection de la peau.

Il est recommandé de consulter votre thérapeute ou médecin en cas de questions sur les moyens de réduire la pression, l'auto-examen de la peau, ou les limitations et besions individuels.

Un siège doit être soigneusement sélectionné. Il est recommandé de collaborer avec votre thérapeute, médecin ou fournisseur d'équipement pour garantir le choix du système de siège le mieux adapté à vos besoins.

Si les besoins de la personne deviennent plus complexes, l'évaluation dossier de positionnement InTouch PCS est plus imporat.

## Avertissement concernant la pression en position assise

L'état de la peau devrait être fréquemment examiné après l'installation et l'utilisation de tout nouveau siège.

## Avertissements concernant l'installation

Après chaque réglage, réparation ou entretien et avant utilisation, s'assurer que toutes les ferrures de fixation sont bien serrées.

NE PAS installer le dossier de positionnement InTouch PCS sur des tiges de dossier au diamètre externe de plus de 2,5 cm (1 po.) ou de moins de 2,2 cm (7/8 po.) nominal (2,03 cm ou 0,800 po. réel) - sous peine de causer blessures ou dommages.

S'assurer que le dossier de positionnement InTouch PCS est correctement attaché au fauteuil roulant avant utilisation.

## Capacité pondérale

**⚠ AVERTISSEMENT**

**La capacité pondérale du dossier est parfois directement limitée par la capacité pondérale du fauteuil roulant sur lequel il est installé. Le poids de l'utilisateur de DOIT PAS dépasser la capacité pondérale du fauteuil roulant ou du dossier.**

| TAILLE | LARGEUR 36 À 53,5 CM (14 à 21 po.) | LARGEUR 56 À 61 CM (22 à 24 po.) |
|---|---|---|
| POIDS MAXIMAL | 136 kg (300 lbs) | 227 kg (500 lbs) |

# SECTION 2—INSTALLATION

## ⚠ AVERTISSEMENT

**Vérifier TOUTES les attaches régulièrement pour garantir que les connections mécaniques et ferrures de fixation sont bien serrées - sous peine de causer blessures ou dommages.**

**NE PAS laisser ce produit en service en cas de problèmes. Un entretien correctif peut être effectué ou arrangé par votre distributeur d'équipement.**

*REMARQUE: les instructions d'installation d'un fauteuil roulant électrique Invacare Power Wheelchair ou Power Recline sont différentes des instructions d'installation d'un fauteuil roulant électrique ou manuel avec tiges rondes de taille nominale 2,2 cm ( 7/8 po.) à 2,5 cm (1 po.) de diamètre.*

1. Retirer le tissu du dossier du fauteuil existant avant installation. Se référer au Manuel d'utilisation expédié avec le fauteuil roulant.
2. Installer le dossier. Se référer au tableau ci-dessous pour une les instructions d'installation et de réglage.

| TYPE D'INSTALLATION | POUR LES INSTRUCTIONS D'INSTALLATION, SE RÉFÉRER À | RÉGLAGES | POUR LES RÉGLAGES APPROPRIÉS, SE RÉFÉRER À |
|---|---|---|---|
| Fauteuil roulant manuel ou électrique avec tiges rondes de taille nominale 2,2 cm (7/8 po.) à 2,5 cm (1 po.) de diamètre | Installation du dossier on page 21. | HAUTEUR - OUI<br>PROFONDEUR - OUI<br>ANGLE - OUI | Pour régler la hauteur, se référer à Installer/régler le dossier sur les montants des tiges en canne du dossier on page 22. Pour régler la profondeur et l'angle, se référer à Réglage de la profondeur et/ou de l'angle du dossier on page 23. |
| Fauteuil roulant électrique Invacare Power Wheelchair avec Power Recline. | Installation du dossier - Fauteuil roulant électrique Invacare avec Power Recline on page 24. | HAUTEUR - OUI<br>PROFONDEUR - NON<br>ANGLE - NON | Pour régler la hauteur, se référer à Refer to Installation du dossier - Fauteuil roulant électrique Invacare avec Power Recline on page 24. |

# Installation du dossier

*REMARQUE: cette procédure ne s'applique pas aux fauteuils roulants électriques Invacare munis du systeème Power Recline. Se référer à* *Installation du dossier - Fauteuil roulant électrique Invacare avec Power Recline de la page 24.*

## Installer les montants des tiges en canne du dossier

*REMARQUE: Pour cette procédure, se référer à la FIGURES 2.1 à 2.3.*

*REMARQUE: pour retirer les tiges en canne du dossier, inverser cette procédure.*

*REMARQUE: Iil est peut-être nécessaire d'élever ou d'abaisser les tiges en canne du dossier pour obtenir la hauteur d'installation souhaitée. Se référer au Manuel d'utilisation expédié avec le fauteuil.*

*REMARQUE: NE PAS démonter les tiges en canne du dossier pendant l'ÉTAPE 1 de cette procédure.*

1. Desserrer, mais NE PAS retirer, les vis à tête creuse qui se trouvent à l'arrière des tiges en canne du dossier, juste assez pour permettre aux montants des tiges en canne de se glisser sur les tiges du dossier.

*REMARQUE: certains fauteuils roulants possèdent des tiges de dossier courbées. S'assurer que les montants des tiges en canne du dossier sont complètement au-dessus ou en dessous et non pas sur la courbe.*

*REMARQUE: il y a un montant de tige en canne de gauche et un montant de droite pour chaque dossier de positionnement InTouch PCS. Lorsque le dossier est correctement installé, la bille est dirigée vers le haut et le cône vers le bas, comme le montre le FIGURE 2.1.*

2. Glisser le montant de la tige en canne sur la tige en canne du dossier.
3. Aligner la rainure verticale sur le montant de la tige en canne du dossier externe avec le centre de la tige en canne du dossier comme le montre le FIGURE 2.2.
4. Régler les montants des tiges en canne du dossier jusqu'a ce que la bille et le cône de chaque montant soient positionnés vers l'intérieur des tiges en canne du dossier,comme le montre le FIGURE 2.3.
5. Serrer légèrement les vis à tête creuse sur le montant de tige en canne du dossier.

*REMARQUE: : NE PAS serrer complètement les vis à tête creuse avant que le dossier soit installé et centré entre les tiges en canne du dossier.*

6. Répéter les ÉTAPES 1 à 5 pour installer l'autre montant de tige en canne sur l'autre tige en canne du dossier.

*REMARQUE: Tiges en canne du dossier, vues de l'arrière du fauteuil roulant.*

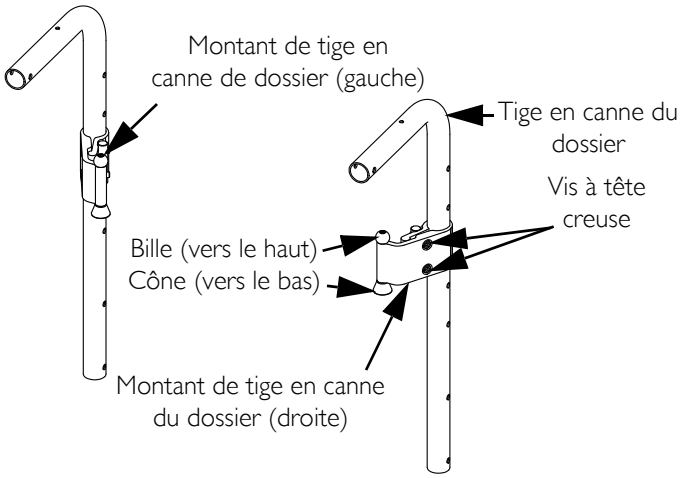


**FIGURE 2.1** Vérifier l'orientation des ferrures

*REMARQUE: Vue de droite du fauteuil roulant.*

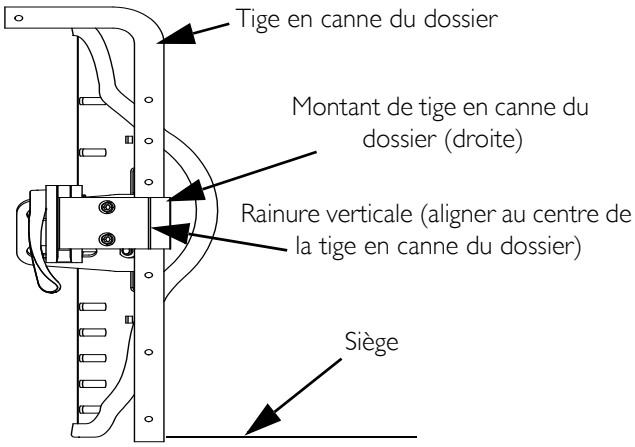


**FIGURE 2.2** Verifier l'alignement vertical

*REMARQUE: Vue de dessus du fauteuil roulant, en regardant le siège vers le bas.*

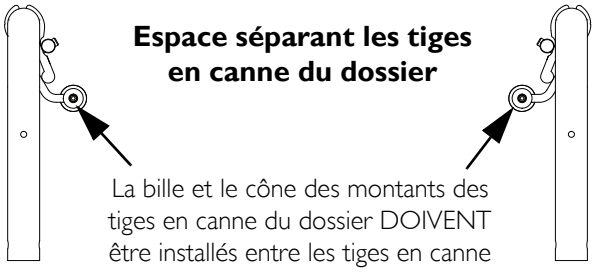


**FIGURE 2.3** Vérifier la position de la bille et du cône

## Installer/régler le dossier sur les montants des tiges en canne du dossier

### ⚠ AVERTISSEMENT

**L'emplacement du dossier est directement lié à la stabilité du fauteuil roulant. Vérifier la stabilité du fauteuil roulant après installation et avant utilisation. Se référer à la section STABILITÉ dans le manuel d'utilisation du fauteuil roulant.**

*REMARQUE: Pour cette procédure, se référer à la FIGURES 2.4 à 2.6.*

*REMARQUE: les deux loquets DOIVENT être en position débloquée (vers le haut) pour installer le dossier.*

1. Sur chaque support de fixation de dossier, tirer légèrement pendant que vous faites tourner le bas du loquet vers l'extérieur à 180° jusqu'à la position débloquée (vers le haut).
2. Aligner et mettre les logements des supports de fixation du dossier sur les montants des tiges en canne du dossier comme le montre le SCHÉMA 2.4.
3. Régler les montants des tiges en canne du dossier jusqu'à ce que les logements soient complètement fixés de chaque côté et que le dossier soit centré entre les tiges en canne.

*REMARQUE: si tous les réglages ont été effectués, poursuivre avec l'ÉTAPE 5.*

*REMARQUE: la position des vis à tête creuse, rondelles et plaques à écrous peut être réglée dans les fentes de la coquille du dossier et les supports de fixation. Se référer au SCHÉMA 2.5. L'ÉTAPE 4 explique comment effectuer ces réglages.*

4. Effectuer les opérations suivantes:
   A. Retirer le coussinet du dossier. Se référer à Installation/démontage de la housse du coussinet du doisser de la page 27.
   B. Des deux côtés du fauteuil, desserrer mais NE PAS retirer les deux vis à tête creuse qui retiennent la plaque de boulonnage, la plaque à écrous et le support de fixation du dossier à la coquille du dossier.
   C. Régler les ferrures à la hauteur souhaitée et jusqu'à ce que les logements soient complètement fixés sur les montants des tiges en canne du dossier comme le montre le SCHÉMA 2.6. S'assurer que le dossier est centré entre les tiges en canne du dossier.
   D. De chaque côté du fauteuil, resserrer les deux vis à tête creuse qui retiennent la plaque de boulonnerie, la plaque à écrous et le support de fixation à la coquille du dossier.
   E. Installer le coussient du dossier. Se référer à Installation/démontage de la housse du coussinet du doisser de la page 27.
5. Sur chaque support de fixation du dossier, faire tourner le loquet vers l'extérieur et vers le bas en position bloquée.

*REMARQUE: : s'assurer qu'un déclic audible se fait entendre pour chaque loquet.*

6. Serrer les vis à tête creuse sur les montants des tiges en canne du dossier.
7. Tirer sur le dossier vers le haut pour s'assurer qu'il reste bien bloqué en place.

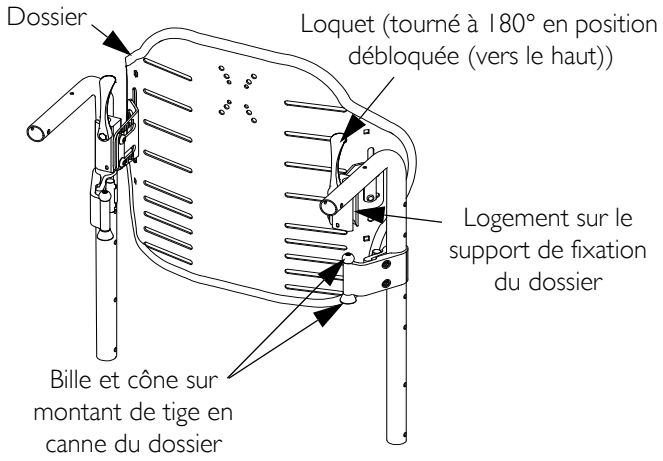


**FIGURE 2.4** Aligner les ferrures de montage du dossier

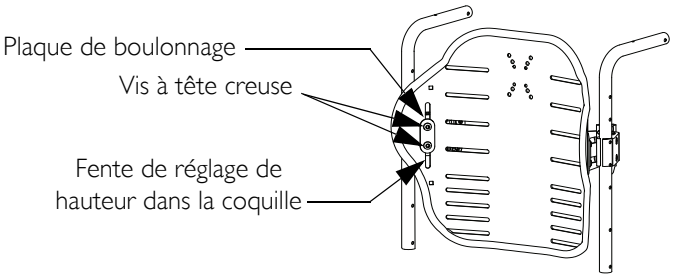


*REMARQUE: Montant de tige en canne du dossier non représenté pour une meilleure clarté de la figure. NE PAS retirer le montant de tige en canne du dossier pour faire des réglages.*

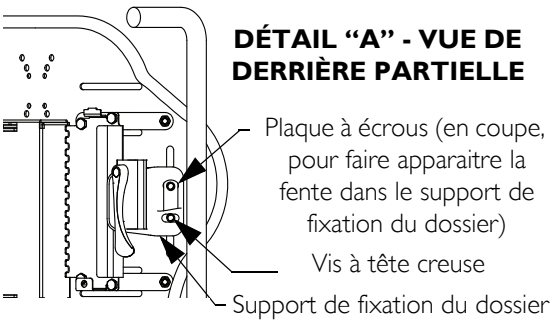


**FIGURE 2.5** Réglages secondaires

*REMARQUE: Siège vu du haut du fauteuil roulant.*

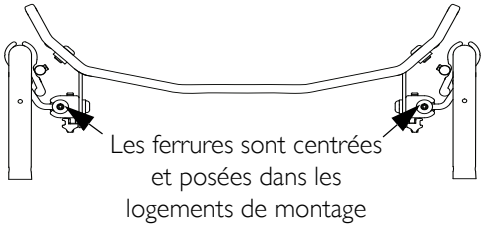


**FIGURE 2.6** Vérifier l'alignement des ferrures

# Réglage de la profondeur et/ou de l'angle du dossier

*REMARQUE: ces réglages ne s'appliquent pas aux fauteuils roulants électriques Invacare avec Power Recline.*

*REMARQUE: Pour cette procédure, se référer à la FIGURE 2.7.*

1. De chaque côté du fauteuil, desserrer mains NE PAS retirer les deux vis à tête creuse qui retiennent le support de fixation et les plaques de boulonnerie de la coquille du dossier aux montants des tiges en canne du dossier..
2. Régler le dossier à la profondeur et/ou à l'angle souhaité(es).
3. Serrer les vis à tête creuse qui retiennent les plaques de boulonnerie et le support de fixation de la coquille du dossier aux montants des tiges en canne du dossier.

*REMARQUE: : vue de droite du fauteuil, la tige de dossier droite et les pièces de fixation ne sont pas représentées sur la figure pour plus de clarté. Les mesures d'angles sont relatives aux tiges en canne de dossier à 90° de la surface du siège.*

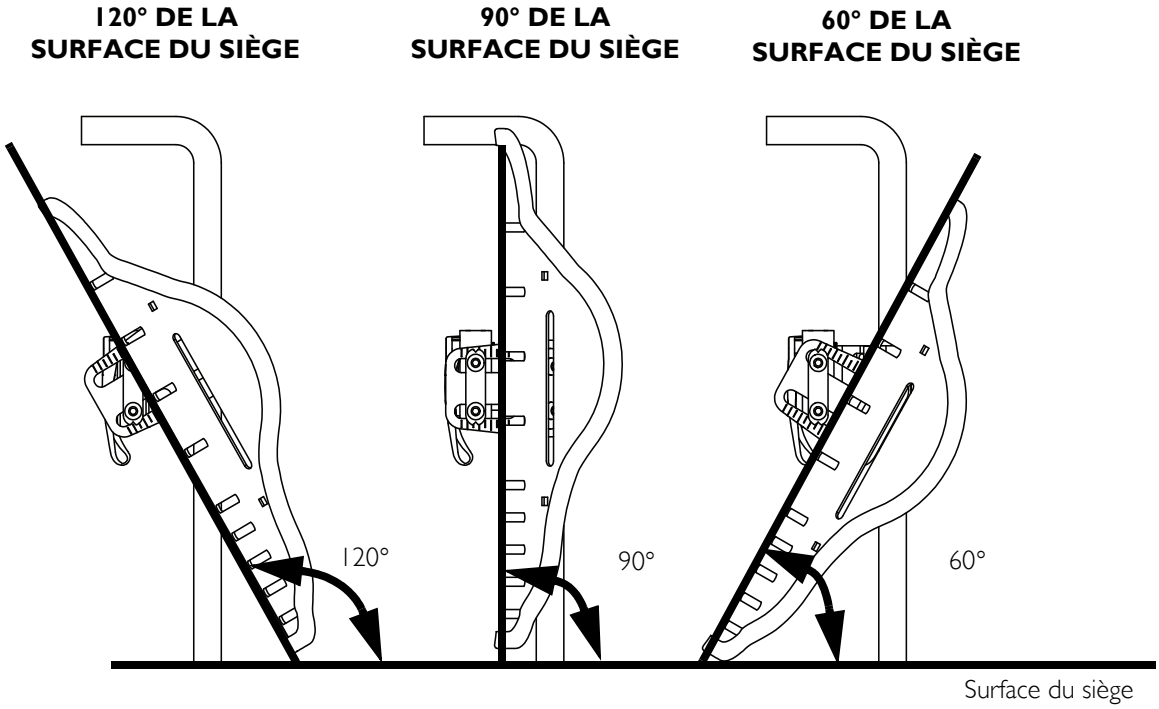


**FIGURE 2.7** Réglage de la profondeur et/ou de l'angle du dossier

# Installation du dossier - Fauteuil roulant électrique Invacare avec Power Recline

*REMARQUE: ce système de montage est fixe et ne permet donc ni un réglage de la largeur, ni de la profondeur ni de l'angle.*

*REMARQUE: Pour cette procédure, se référer à la FIGURE 2.8 à FIGURE 2.9.*

1. Placer une rondelle plate sur deux vis à tête hexagonale.
2. Insérer une vis à tête hexagonale dans chaque trou de fixation dans la tige en canne du support de fixation.
3. Fixer de manière làche les vis à tête hexagonale et les rondelles plates au support de fixation de la tige en canne avec deux écrous en T.
4. Répéter les ÉTAPES 1 à 3 pour fixer la boulonnerie au support de fixation de l'autre tige en canne.
5. Aligner et insérer les écrous en T dans les fentes en T dans les cannes de derrière.
6. Régler le dossier en position souhaitée sur les tiges en cannes.
7. Serrer légèrement les vis à tête hexagonale.

*REMARQUE: après avoir effectué les réglages de hauteur nécessaires, passer à l'ÉTAPE 11 de cette procédure.*

8. De chaque côté du fauteuil, desserrer mai NE PAS retirer les deux vis à tête creuse qui fixent la coquille du dossier et les plaques de boulonnerie au support de fixation de la tige en canne.
9. Régler le dossier à la hauteur souhaitée le long des fentes verticales des deux côtés de la coquille du dossier.
10. Serrer les vis à tête creuse en fixant les plaques de boulonnerie et la coquille du dossier aux supports de fixation des tiges en canne.
11. Serrer solidement les vis à tête hexagonale.

*REMARQUE: après installation et avant utilisation, tirer le dossier vers le haut pour vous assurer qu'il est bloqué.*

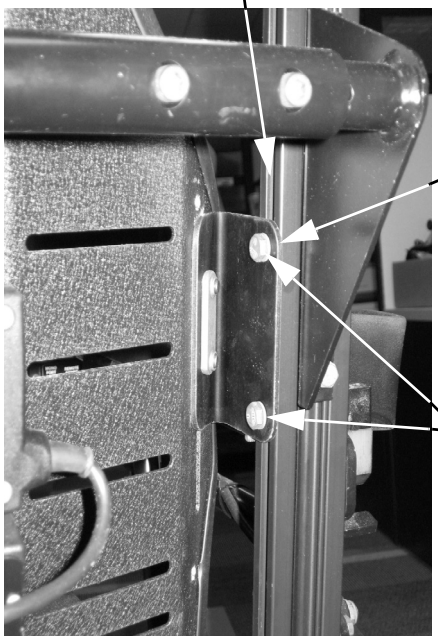


**FIGURE 2.8** Détails d'installation sur un fauteuil roulant électrique Invacare avec Power Recline

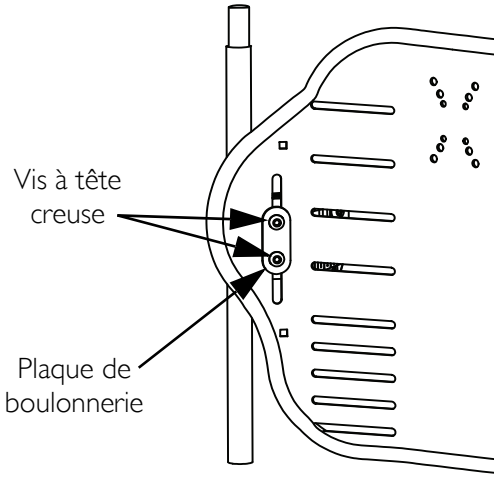


**FIGURE 2.9** Réglage dehauteur secondaire

# Installation/démontage des supports latéraux et/ou des stabilisateurs de bassin

*REMARQUE: Pour cette procédure, se référer à la FIGURE 2.10.*

*REMARQUE: pour retirer les supports latéraux ou les stabilisateurs de bassin, inverser cette procédure.*

*REMARQUE: si le dossier de positionnement InTouch PCS est installé sur un fauteuil électrique qui possède un porte-fiches MK6i™ fixé à la coquille du dossier, il pourrait être nécessaire de retirer les deux vis et écrous hexagonaux qui retiennent le porte-fiches à la coquille du dossier pour accéder aux fentes. Avant de retirer les vis, noter l'orientation du porte-fiches lorsqu'il est encore fixé à la coquille.*

*REMARQUE: les supports latéraux et stabilisateurs de bassin peuvent s'installer en toute position sur la coquille du dossier pour mieux s'adapter à l'utilisateur et DOIVENT TOUJOURS être retenus par deux vis à tête creuse avec rondelles.*

*REMARQUE: une clé 7/16 est nécessaire pour cette procédure.*

*REMARQUE: le support latéral peut être élevé ou abaissé dans les fentes du haut tous les 2,5 cm.*

*REMARQUE: le stabilisateur de bassin peut être élevé ou abaissé dans les fentes du haut tous les 2,5 cm.*

1. Déterminer la position souhaitée pour attacher les supports latéraux ou les stabilisateurs de bassin à la coquille du dossier.
2. Retirer les deux vis et écrous hexagonaux qui retiennent le support de fixation du porte-fiches à la coquille. Si le câblage est déjà prêt, laisser pendre le porte-fiches MK6i et le support de fixation au câblage.
3. Pour chaque stabilisateur de bassin ou support latéral, fixer à la coquille de dossier avec deux vis à tête creuse et rondelles.
4. Attacher les supports de fixation du porte-fiches à la coquille de dossier avec deux vis et écrous hexagonaux.

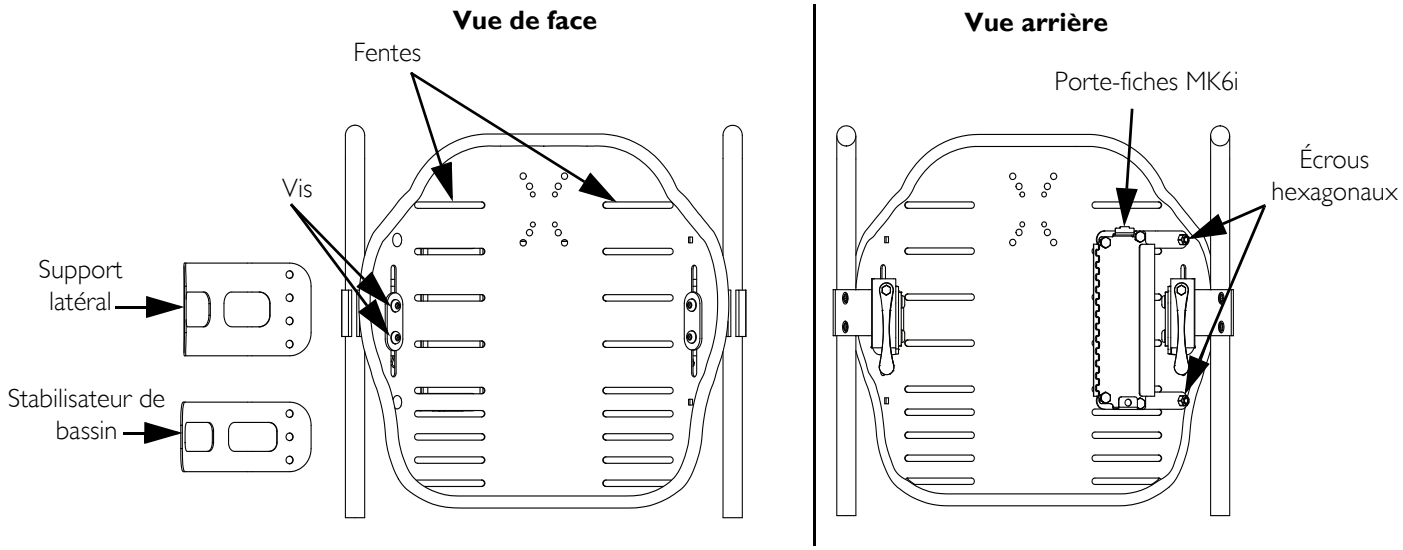


**FIGURE 2.10** Installation/démontage des supports latéraux et/ou des stabilisateurs de bassin

# Démontage du dossier pour le transport

*REMARQUE: les deux loquets DOIVENT être en position débloquée (vers le haut) pour pouvoir retirer le dossier.*

1. Sur chaque support de fixation du dossier, tirer légèrement en tournant le bas du loquet a 180° vers la position débloquée (vers le haut).
2. Retirer le dossier des montants des tiges en canne du dossier en le soulevant.

# SECTION 3—ENTRETIEN

## Installation/démontage du coussinet du dossier

*REMARQUE: Pour cette procédure, se référer à la FIGURE 3.1.*

*REMARQUE: pour retirer le coussinet du dossier, inverser cette procédure.*

1. Séparer le crochet de la bride au bas du coussinet et tirer le gros rabat en tissu vers le haut et en l'éloignant du coussinet.
2. Poser le coussinet sur une surface stable (à l'envers).
3. Poser le dossier sur le coussinet (côté endroit touchant le coussinet).
4. Insérer le haut de la coquille du dossier dans la poche en haut du coussinet.
5. Tirer le rabat en tissu du bas sous le bas du dossier et attacher le crochet à l'intérieur du bas du rabat en tissu (C) à la bride du bas de la coquille (D).
6. Attacher la bride du gros rabat en tissu (A) à la bride en bas du rabat en tissu (B).

*REMARQUE: il y a deux bandes de brides sur la coquille du dossier qui maintiennent le coussinet en place.*

7. Retourner le dossier et appuyer légèrement sur le coussinet pour attacher le coussinet à la coquille.

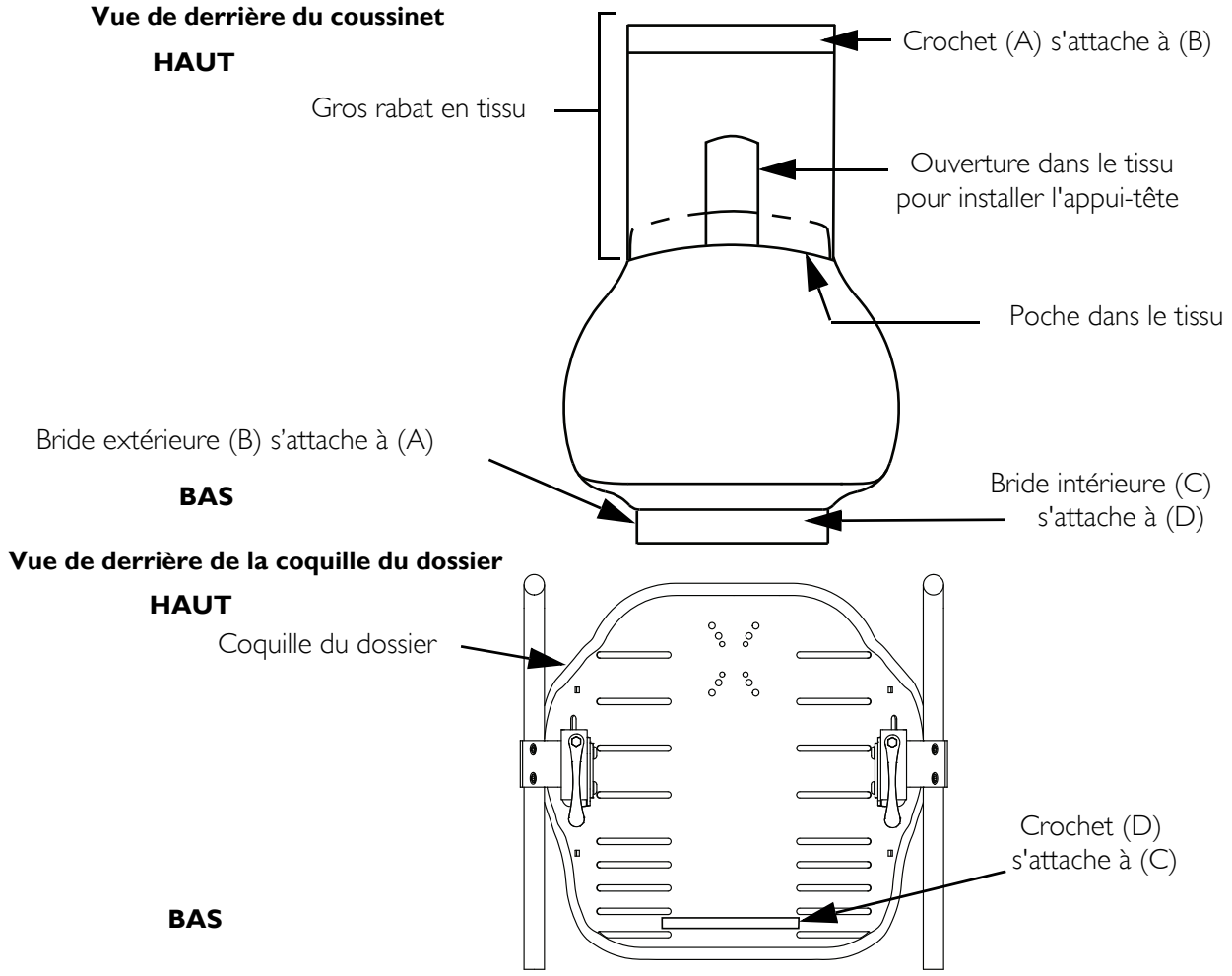


**FIGURE 3.1** Installation/démontage du coussinet du dossier

## Installation/démontage de la housse du coussinet du doisser

**⚠ AVERTISSEMENT**

**La housse du coussinet a été conçue pour protéger la mousse de l'humidité et est composée d'un matériau ignifuge. NE PAS utiliser le coussinet sans sa housse. Si la housse est déchirée, elle DOIT être IMMÉDIATEMENT remplacée.**

*REMARQUE: pour sortir le coussinet de sa housse, inverser cette procédure.*

1. Retourner le rabat en tissu vers le haut et en direction opposée du coussinet.
2. Séparer le crochet et les brides au bas du coussinet.
3. Sortir la mousse de la housse du coussinet.

## Nettoyage

Il est recommandé d'inspecter régulièrement les composants, y compris les ferrures, les supports, le tissu, la mousse et le plastique, pour détecter toute trace de déformation, de corrosion, de cassure, d'usure ou de compression.

**⚠ AVERTISSEMENT**

**NE PAS utiliser ce produit si le tissu, la mousse et/ou le plastique sont déformés, cassés, usés, et/ou écrasés. Un entretien correctif peut être effectué ou arrangé par votre distributeur de matériel.**

**La housse du coussinet est conçue pour protéger la mousse de l'humidité et est composée d'un matériau ignifuge. NE PAS utiliser le coussinet sans sa housse. Si la housse est déchirée, elle DOIT être IMMÉDIATEMENT remplacée.**

**L'utilisation du coussinet sans housse ou avec une housse endommagée, par un utilisateur incontinent, peut causer de graves irritations de la peau, des infections et d'autres problèmes de peau.**

## Coquille du dossier

Il est recommandé de nettoyer et d'inspecter régulièrement la coquille du dossier. Essuyer la surface entière avec un linge humide.

## Housse externe

**ATTENTION**

**NE PAS utiliser d'assouplissant ou de javel. NE PAS utiliser de sèche-linge. Séchage à l'air libre seulement. NE PAS faire sécher au soleil.**

Il est recommandé de nettoyer et d'inspecter régulièrement la housse externe.
*REMARQUE: avant de laver la housse externe, retirer la mousse.*

Laver la housse en machine, à l'eau froide, cycle " délicat ", avec un détergent doux.

## Mousse

La mousse DOIT être remplacée si est contaminée en cas d'incontinence. La mousse est absorbante et ne se nettoie pas.

# GARANTIE LIMITÉE

**REMARQUE IMPORTANTE : LA GARANTIE CI-DESSOUS A ÉTÉ ÉLABORÉE CONFORMÉMENT AUX LOIS FÉDÉRALES AMÉRICAINES APPLICABLES POUR LES PRODUITS FABRIQUÉS APRÈS LE 4 JUILLET 1975.**

**Cette garantie n'est offerte qu'à l'acheteur/utilisateur initial de nos produits.**

**La présente garantie confère certains droits : la législation du pays ou de la juridiction de l'acheteur initial/utilisateur final peut vous en accorder d'autres.**

**Invacare garantit que ses produits sont exempts de vices de fabrication et de main d'œuvre pendant deux ans, à compter de la date d'achat. Si pendant cette période de garantie, ledit produit se révèle défectueux, il sera réparé ou remplacé à la discrétion d'Invacare, avec du matériel neuf ou remis à neuf. Cette garantie ne couvre pas les frais de main d'œuvre ou de livraison résultant de l'installation des pièces de rechange ou de la réparation dudit produit. Les produits réparés sont garantis jusqu'à la fin de la présente garantie. La seule obligation exclusive d'Invacare et le seul recours exclusif du bénéficiaire de la garantie se limitera auxdites réparations et/ou remplacement.**

**Pour un service au titre de la garantie, l'acheteur doit contacter le distributeur auprès duquel il a acheté le produit Invacare. Si l'acheteur ne juge pas le service de garantie satisfaisant, il doit écrire directement à Invacare à l'adresse figurant au dos. Fournir le nom du distributeur, son adresse, le numéro du modèle, la date d'achat, indiquer la nature du défaut et le numéro du produit s'il est numéroté en série. Ne pas retourner de produit à note usine sans autorisation préalable.**

**LIMITATIONS ET EXCLUSIONS : LA PRÉSENTE GARANTIE NE S'APPLIQUERA PAS AUX PRODUITS NUMÉROTÉS EN SÉRIE SI LE NUMÉRO DE SÉRIE A ÉTÉ SUPPRIMÉ OU OBLITÉRÉ ; LES PRODUITS SOUMIS À UNE NÉGLIGENCE, À DES ACCIDENTS, À UNE UTILISATION, MAINTENANCE OU ENTREPOSAGE IMPROPRE ; LES PRODUITS UTILISÉS COMMERCIALEMENT OU EN INSTITUTION OU LES PRODUITS MODIFIÉS SANS LE CONSENTEMENT ÉCRIT D'INVACARE, Y COMPRIS MAIS SANS S'Y LIMITER : LES MODIFICATIONS IMPLIQUANT L'UTILISATION DE PIÈCES OU D'ACCESSOIRES NON AUTORISÉS ; LES PRODUITS ENDOMMAGÉS SUITE À DES RÉPARATIONS EFFECTUÉES SUR UN COMPOSANT QUELCONQUE SANS LE CONSENTEMENT FORMEL D'INVACARE ; LES PRODUITS ENDOMMAGÉS DANS DES CIRCONSTANCES ÉCHAPPANT AU CONTRÔLE D'INVACARE ; LES PRODUITS RÉPARÉS PAR TOUTE AUTRE PERSONNE QU'UN DISTRIBUTEUR AGRÉÉ PAR INVACARE, DONT L'ÉVALUATION SERA EXCLUSIVEMENT DÉTERMINÉE PAR INVACARE. LA GARANTIE NE S'APPLIQUERA PAS AUX PROBLÈMES RÉSULTANT DE L'USURE NORMALE OU DU NON-RESPECT DES INSTRUCTIONS CI-JOINTES.**

**LA GARANTIE EXPRESSE QUI PRÉCÈDE EST EXCLUSIVE ET TIENT LIEU DE TOUTE AUTRE GARANTIE EXPRESSE OU IMPLICITE, Y COMPRIS LES GARANTIES IMPLICITES DE COMMERCIALISATION ET D'ADAPTATION À UN BUT PARTICULIER, ET LE SEUL RECOURS AUX VIOLATIONS D'UNE GARANTIE SERA LIMITÉ À LA RÉPARATION OU AU REMPLACEMENT DES PRODUITS DÉFECTUEUX, CONFORMÉMENT AUX CONDITIONS ÉNONCÉES DANS LES PRÉSENTES. L'APPLICATION DE TOUTE GARANTIE IMPLICITE NE SERA PAS PROROGÉE AU-DELÀ DE LA DURÉE DE GARANTIE EXPRESSE ÉNONCÉE DANS LES PRÉSENTES. INVACARE NE SERA PAS TENU RESPONSABLE EN CAS DE DOMMAGES ACCIDENTELS OU CONSÉCUTIFS QUELCONQUES.**

**CETTE GARANTIE SERA CONSENTIE EN CONFORMITÉ AVEC LES LOIS PROVINCIALES OU DES ÉTATS ET LEURS EXIGENCES.**


**Invacare Corporation** www.invacare.com

**USA**
One Invacare Way
Elyria, Ohio USA
44036-2125
800-333-6900

**Canada**
570 Matheson Blvd E Unit 8
Mississauga Ontario
L4Z 4G4 Canada
800-668-5324



All rights reserved. Trademarks are identified by the symbols ™ and ®. All trademarks are owned by or licensed to Invacare Corporation or its subsidiaries unless otherwise noted.

© 2009 Invacare Corporation



Part No 1163138 Rev A - 10/09


Yes, you can.